Ambachtstraat 3, 4231 DP Meerkerk
Tel.: +31 183 74 52 10
Email: info@engel-trucks.com

Renault DCI 8x4 FULL STEEL KIPPER (ZF16 MANUAL GEARBOX / REDUCTION AXLES / FULL STEEL SUSPENSION / ETC.)

ALLGEMEINE INFORMATIONEN

ID	SN 6112181724
Baujahr	2003
Kilometerstand	440.500 km
Konstruktion	Kipper
Schadstoffklasse	3

TECHNISCHE INFORMATIONEN

Datum der Erstzulassung	30-04-2003
Kraftstoffart	Diesel
Getriebe	Schaltgetriebe
Fahrzeug-Identifizierungsnummer	VF633FVB000101817
Radformel	8x4
Gewicht	14.200 kg
Nutzlast	26.800 kg
Bruttogewicht	41.000 kg
Zylinderzahl	6
Leistung in kW	303
Leistung in PS	412
Radstand	420

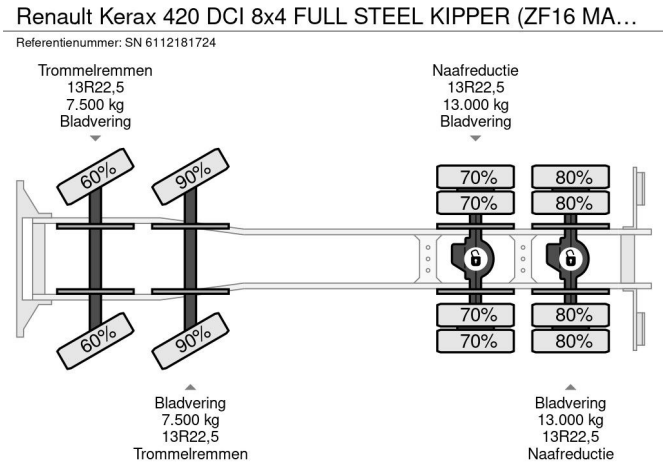

ZUBEHÖR

• 16 Gange Getriebe Handschaltung • Antiblockiersystem • Antiblockiersystem • Beheizbare Spiegel • BLATT GEFEDERT • Comfortsitze Fahrer • Differentialsperre • Differentialsperre • Geschwindigkeitsbegrenzer • Haubtschalter • Hydraulic Anlage • Radio/CD-Spieler • Rundum Leuchten • Zapfwelle (PTO) • Zapfwelle (PTO) • ZF16 Getriebe Handgeschalter

BESCHREIBUNG

NICE CONDITION HEAVY DUTY RENAULT KERAX 420DCI 8x4, EURO 2 FULL STEEL KIPPER WITH REDUCTION AXLES, ZF16 MANUAL GEARBOX & FULL STEEL SUSPENSION! !
420HP, EURO 3, 6 CILINDER ENGINE!!
16-GEARS MANUAL GEARBOX!!
FULL STEEL SUSPENSION!!
REDUCTION AXLES!!
HYDRAULIC KIT!!
ETC.!!

FULL STEEL ZEITERBERGS KIPPERBODY!!
SIZE; LENGTH x WIDE x HIGH Ca.: 5.60 m. x 2.40 m. x 1.60m. (Ca. 21,5 M3)!!

TRUCK IS IN GOOD WORKING & DRIVING CONDITION, READY FOR THE HEAVY KIPPER JOBS!!

MORE RENAULT 4x2 / 6x2 / 6x4 / 8x4 (CONSTRUCTION) TRUCKS IN STOCK FOR SALE!! (>75 TRUCKS/TRAILERS IN STOCK)!!

SHIPMENT, STACKING, TRANSPORT OR LOADING?, NO PROBLEM FOR US, WE ARE AN " ONE STOP SHOP " COMPANY!!

YOU CAN CHECK ALSO OUR COMPANY MOVIE ON YOUTUBE FOR THE FIRST IMPRESSION!! (https://drone-pro.nl/project/video-engel-trucks-bv-2017/)

ENGEL TRUCKS; " YOUR GLOBAL TRADING PARTNER "

Ambachtstraat 3, 4231 DP Meerkerk
Tel.: +31 183 74 52 10
Email: info@engel-trucks.com